M -277 STM8s Demo Board

Технические характеристики

Напряжение питания, В ..... 3,3 - 5
Габаритные размеры платы, мм..... 22 x 28

Описание схемы

Данная плата спроектирована на базе микроконтроллера STM8S, для изучения основ программирования на МК STM8s, а также для создания модульных изделий. На плате расположено 2 светодиода: первый - индикатор питания, второй подключен к первой ножке МК(PD4). Кнопка подключена к 10 ножке(PA3). Разъём P2(SWIM) используется для программирования МК. На плате выведены все пины МК, при необходимости в них можно запаять штыревые контакты. В МК зашита тестовая прошивка. При нажатии на кнопку изменяется алгоритм мигания светодиода.

СОБЛЮДАЙТЕ ПОЛЯРНОСТЬ ПОДКЛЮЧЕНИЯ ПИТАНИЯ!

Схема электрическая принципиальная

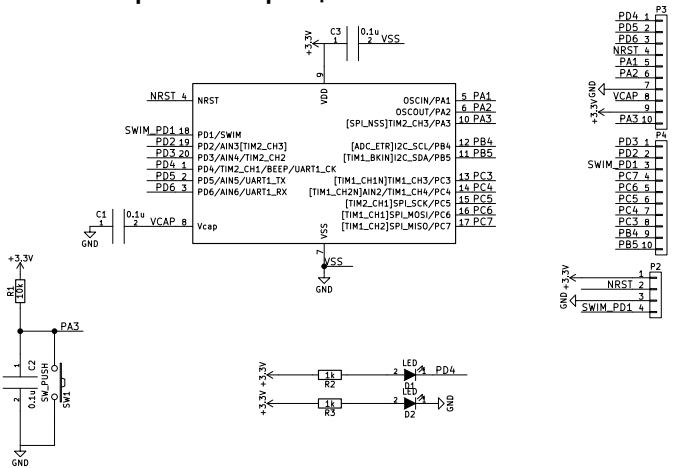

Схема расположения элементов

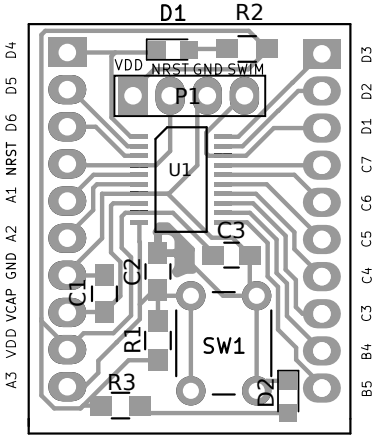

Список компонентов

U1	STM8S003F3P6	R2,R3	1КОм
D1, D2	Светодиод SMD 0805	SW1	Тактовая кнопка
C1-C3	0,1мкФ	P1	Разъем штыревой
R1	10 КОм	PCB 277	Плата